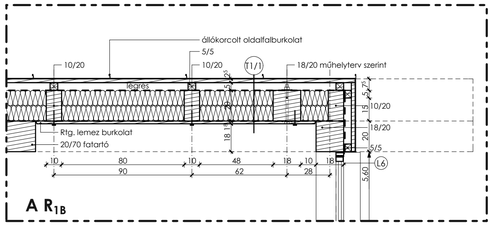

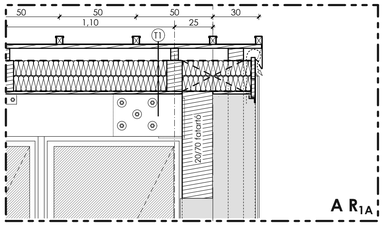

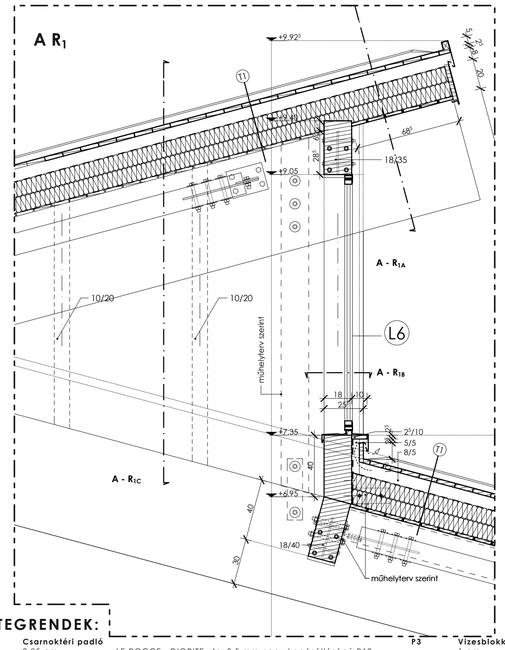

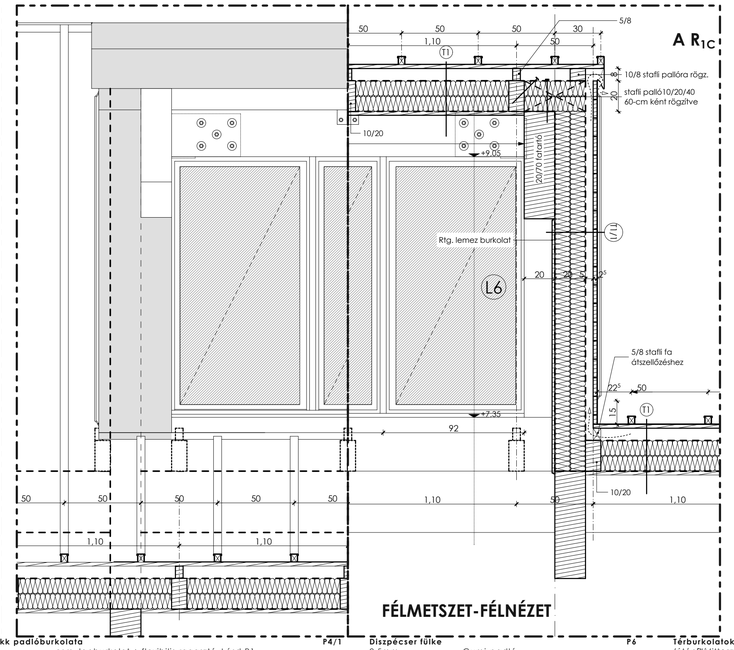

FÉLMETSZET-FÉLNÉZET

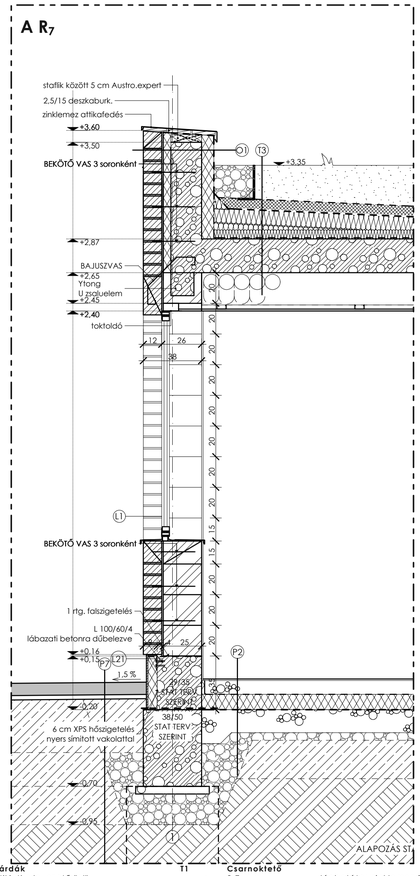

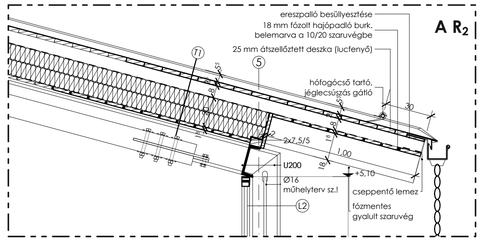

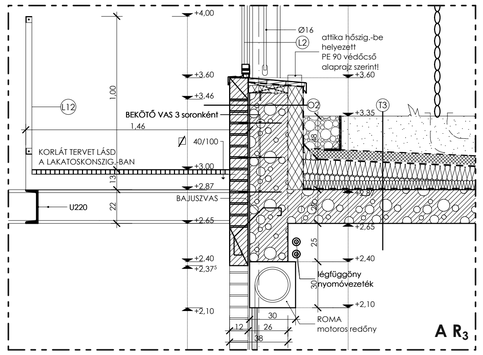

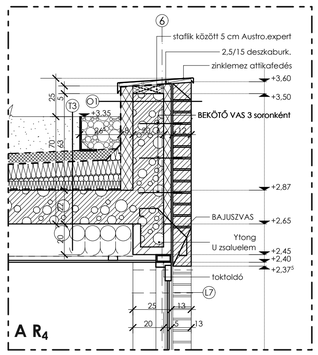

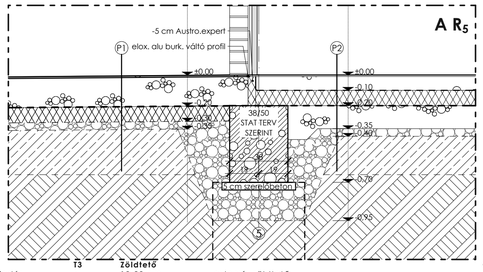

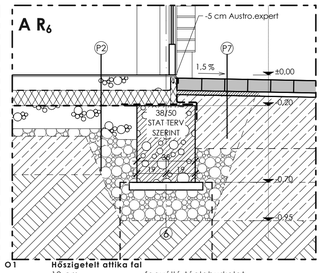

RÉTEGRENDEK:

P1 Csarnoktéri padló
- 0,85 cm LE ROCCE - DIORITE vtg: 8,5 mm nagy kopásállóságú R10 csúszásmentes lapburkolat, 30/30 ill. 14,8/30 cm méretben
  - fúgázó: MAPEI ultracolor plus 114 antracit
  - dilatáció: MAPEI flex PU-21 öntherű dilatációs massza
  - ragasztó: MAPEI Planobond folyékony ágyazatú flexibilis kiegyenlítés; MAPEI Planolit 315 öntérülő aljzatkiegyenlítés
  - csatlakozási hézagok kitöltésére: MAPESIL - AC 114 antracit szilikonos tömítő massza, dilatáció: 6m -enként
- 19 cm acélhajas aljzatbeton
- 10 cm terhelhető hőszigetelés Floormate 500
- 2 rtg. ipari PE fólia (csúszóréteg)
- 5 cm finomszemcsés zúzottkő (kiékelő réteg)
- 25 - 30 cm talajcsere (zúzott kő)
  - tömörített talaj trq: 95%

P2 Eladóterek padlóburkolata
- **Bérlő készíti el:**
- 1 cm csm. lapburkolat + flexibilis ragasztó, Lásd P1
- 1 rtg. önterülő simítás
- 9 cm aljzatbeton
- 1 rtg. technológiai szigetelés
- **Szerkezetkész állapot**
- 10 cm Austrotherm EPS 150 lépésálló hőszigetelés
- 1 rtg. mod. bit. vastaglemez talajnedvesség elleni szigetelés
- 15 cm hálóvasalt aljzatbeton
- 5 cm finomszemcsés zúzottkő (kiékelő réteg)
- 25 cm talajcsere (zúzott kő)
  - tömörített talaj trq: 95%

P2/1 Átjárók padlóburkolata
- 8 cm Semmelrock térkő
- 2 cm folyami homok (0 - 7 mm)
- 7 cm aljzatbeton
- 1 rtg. mod. bit. vastaglemez talajnedvesség elleni szigetelés
- 15 cm hálóvasalt aljzatbeton
- 5 cm finomszemcsés zúzottkő (kiékelő réteg)
- 25 cm talajcsere (zúzott kő)
  - tömörített talaj trq: 95%

P2/2 Szeméttároló padlóburkolata
- 0,85 cm greslap burkolat 8,5 mm nagy kopásállóságú R10 (lásd P1)
- 9 cm aljzatbeton
- 8 cm aljzatbeton
- 1 rtg. mod. bit. vastaglemez talajnedvesség elleni szigetelés
- 15 cm hálóvasalt aljzatbeton
- 5 cm finomszemcsés zúzottkő (kiékelő réteg)
- 25 cm talajcsere (zúzott kő)
  - tömörített talaj trq: 95%

P3 Vizesblokk padlóburkolata
- 1 cm csm. lapburkolat + flexibilis ragasztó, Lásd P1
- 2 rtg. üzemi víz elleni kent szigetelés
- 1 rtg. önterülő simítás
- 8 cm aljzatbeton
- 1 rtg. technológiai szigetelés
- 10 cm Austrotherm EPS 150lépésálló hőszigetelés
- 1 rtg. mod. bit. vastaglemez talajnedvesség elleni szigetelés
- 10 cm hálóvasalt aljzatbeton
- 20 cm osztályozatlan kavicságy
- 35 cm talajcsere (zúzott kő 0 - 50)
  - tömörített talaj trq: 95%

P4 Átkelő híd
- 2,5mm Gumi padló kerek gombmintával Noraplan ed Stone 1150 ragasztó(**Eurostar Spezial 641 EL**- forbo)
- 1 mm kiegyenlítő réteg (**960 Europlan Super-forbo**)
- 13 cm monolit födém
- 22 cm U 220 acéltartó-tűzihorganyzott

P4/1 Díszpécser fülke
- 2,5mm Gumi padló Noraplan ed Stone 1150 ragasztó(**Eurostar Spezial 641 EL**- forbo)
- 1 mm kiegyenlítő réteg (**960 Europlan Super-forbo**)
- 2 mm aljzatbeton
- 13 cm monolit födém
- 22 cm U 220 acéltartó-tűzihorganyzott

P5 Kazánház padozata
- 1 cm csm. lapburkolat + flexibilis ragasztó
- 6 cm aljzatbeton
- 1 rtg. technológiai szigetelés
- 6 cm lépésálló, hőhangszigetelés
- 22 cm monolit födém
- 8 cm hőszigetelés
- 15 cm gépészeti tér
- 3 cm 5/3 cseréplécezet
- 2.5 cm 12 cm széles ritkított deszkaburkolat

P6 Térburkolatok, járdák
(útépítési terv szerint)
- Betonlap levezető "ai"
- **Teherbíró kiselemes pályaszerkezet**
(útépítési terv szerint)

T1 Csarnoktető
- 0,7 mm lécbetétes zinklemez fedés
- 2.4 cm ritkított deszkaborítás
- 8 cm 5/8 ellenpalló
- 1 rtg. páraáteresztő fólia (MASTERMAX - D)
- 10/20 cm szaruzat között
- 20 cm ROCKWOOL kőzetgyapot hőszigetelés
- 1 rtg. párazáró tetőfólia
- 1.8 cm fűzolt hajópadló burkolat

T1/1 Csarnok shédtető oldalfal
- 0,7 mm állókorcolt zinklemez fedés
- 2.4 cm ritkított deszkaborítás
- 8 cm 5/8 ellenpalló
- 1 rtg. páraáteresztő fólia (MASTERMAX - D)
- 10/20 cm hevederek között
- 20 cm ROCKWOOL kőzetgyapot hőszigetelés
- 1 rtg. párazáró tetőfólia
- 1.8 cm rétegelt lemez

T2 Csarnok -flatető
- 0,7 mm lécbetétes zinklemez fedés
- 2.4 cm ritkított deszkaborítás
- 8 cm 5/8 ellenpalló
- 1 rtg. páraáteresztő fólia (MASTERMAX - D)
- 10/20 cm szaruzat között
- 20 cm ROCKWOOL kőzetgyapot hőszigetelés
- 1 rtg. párazáró tetőfólia
- 3 cm 5/3 cseréplécezés
- 1,25 cm gipszkarton(vízesblokkban impergnált)

T3 Zöldtető
- 18-28 cm extenzív zöldtető
- 1 rtg. Tipptex geotextília terítése
- 6 cm AUSTROTHERM Ödzis drénlemez fektetése
- 1 rtg. TYVEK 200 g/m² üvegszövet terítése pvc lemez szigetelésen
- 1.5 mm ALKOPLAN 35177 tip. Gyökérálló PVC lemez vízszigetelés, alsó üvegszövet elválasztó réteggel
- 2 - 15 cm AUSTROTHERM EPS 150 lejtésadó hőszigetelés terítése
- 6 cm AUSTROTHERM EPS 150 hőszigetelés terítése
- 1 rtg. párazáró fólia terítés
- 22 cm monolit vasbeton lemez

T4 Zöldtető-terasz
- 2,5 cm 180/105 tábla Thermowood teraszburkoló(D Típus 25/142)
- 6 cm 40/60 Thermowood párnafa(D Típus)
- 3-7 cm bazalt zúzalék ágyazó-szivárgó réteg
- 1 rtg. Tipptex geotextília terítése
- 1.5 mm ALKORPLAN 35177 tip. Gyökérálló PVC lemez vízszigetelés
- 8 cm Roofmate hőszigetelés
- 1 rtg. zinklemez lengőszegély lábazati védelem

O1 Hőszigetelt attika fal
- 12 cm fagyálló téglaburkolat
- 1 cm beszorítóhabarcs
- 5 cm Austrotherm Expert hőszigetelés
- 20 cm monolit vasbeton szerkezet
- 1 rtg. Tipptex geotextília terítése
- 1,5 mm ALKORPLAN 35177 tip. Gyökérálló PVC lemez vízszigetelés
- 8 cm Roofmate hőszigetelés

O1/1 Hőszigetelt attika fal terasznál
- 12 cm fagyálló téglaburkolat
- 1 cm beszorítóhabarcs
- 5 cm Austrotherm Expert hőszigetelés
- 20 cm monolit vasbeton szerkezet
- 1 rtg. Tipptex geotextília terítése
- 1,5 mm ALKORPLAN 35177 tip. Gyökérálló PVC lemez vízszigetelés
- 8 cm Roofmate hőszigetelés
- 1 rtg. zinklemez lengőszegély lábazati védelem

O2 Hőszigetelt oldalfal
- 12 cm kisméretű dombóvári I. oszt. falazótégla klinker habarccsal telifugázva REMMERS cementfátyol eltávolító REMMERS hidrofobizálás
- 1 cm beszorítóhabarcs
- 20 cm monolit vasbeton szerkezet
- 10 cm Austrotherm Expert hőszigetelés
- 1 rtg. Tipptex geotextília terítése
- 1,5 mm ALKORPLAN 35177 tip. Gyökérálló PVC lemez vízszigetelés

O3 VB végfal
- 5 cm hőszigetelés
- 20 cm monolit vasbeton fal
- glett

O4 Hőszigetelt oldalfal
- 12 cm kisméretű dombóvári I. oszt. falazótégla klinker habarccsal telifugázva REMMERS cementfátyol eltávolító REMMERS hidrofobizálás
- 1 cm beszorítóhabarcs
- 25 cm monolit vasbeton szerkezet
- 1 cm beszorítóhabarcs
- 12 cm kisméretű dombóvári I. oszt. falazótégla

O5 Díszpécser fal
- 4 mm rétegelt lemez-fólgy gk.-ra ragasztva
- 1.25 cm gipszkarton
- 7.5 cm CW profil
- 1.25 cm gipszkarton

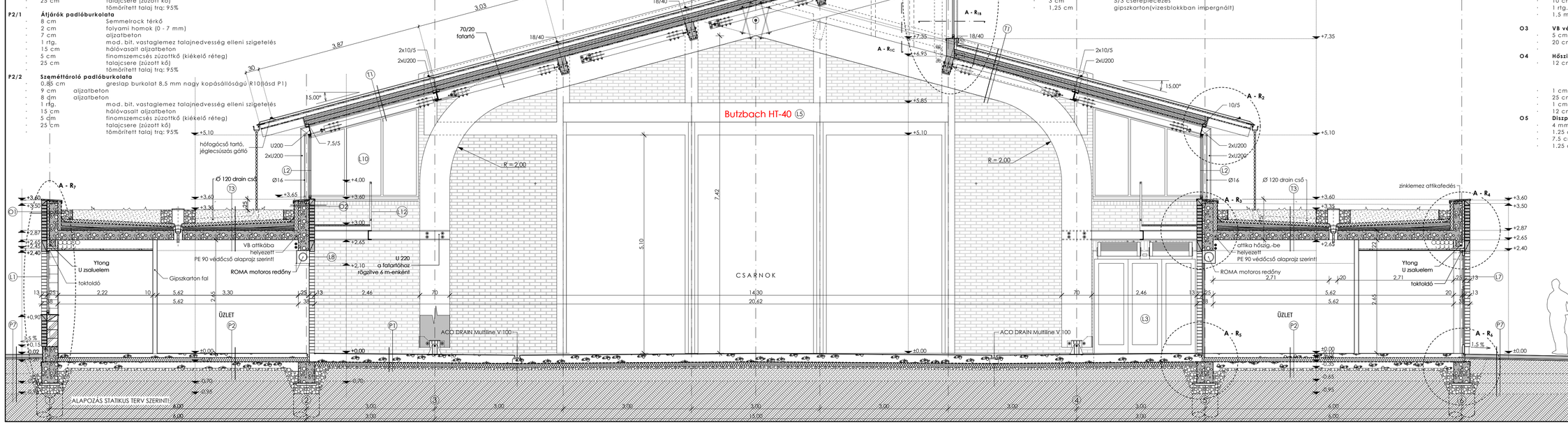

JELMAGYARÁZAT:

- BETON
- YTONG FALAZÓBLOKK
- VASBETON
- DOMBÓVÁRI KM. TÉGLA
- SZÁLAS HŐSZIGETELÉS
- STIROL HŐSZIGETELÉS
- FASZERKEZET
- FINOMSZEMCSÉS ZÚZOTTKŐ
- TERMETT TALAJ
- KŐZETGYAPOT HŐSZIGETELÉS
- ZÚZOTT KŐ
- GIPSZKARTON VÁLASZFAL

MARS TÉRI PIAC - NAGYCSARNOK Szeged, Mars tér, HRSZ.:25591/1
térés forma
MEGBÍZÓ: **Szegedi Vásár és Piac Kft.** Szeged, Mars tér "C" pavilon

ÉPÍTÉSZ KIVITELEZÉSI TERV II. ÜTEM

A-A METSZET ÉS RÉSZLETEI M=1:50, M=1:20

Felelős tervező.: VESMÁS PÉTER É1-06-0150/2013.
Munkatársak.: V. Zökönyi I.,Sipos Gy.,Egedi G.,Fontos R., Balla J.
Statika: Lakatos László
Épületgépészet: Kisapáti Szilárd
Elektromos tervező: Papp Antal

Ép: 8
2009. április hó