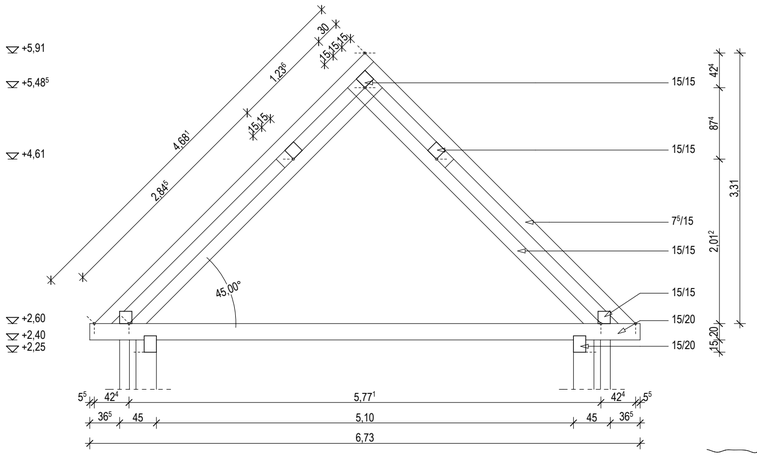

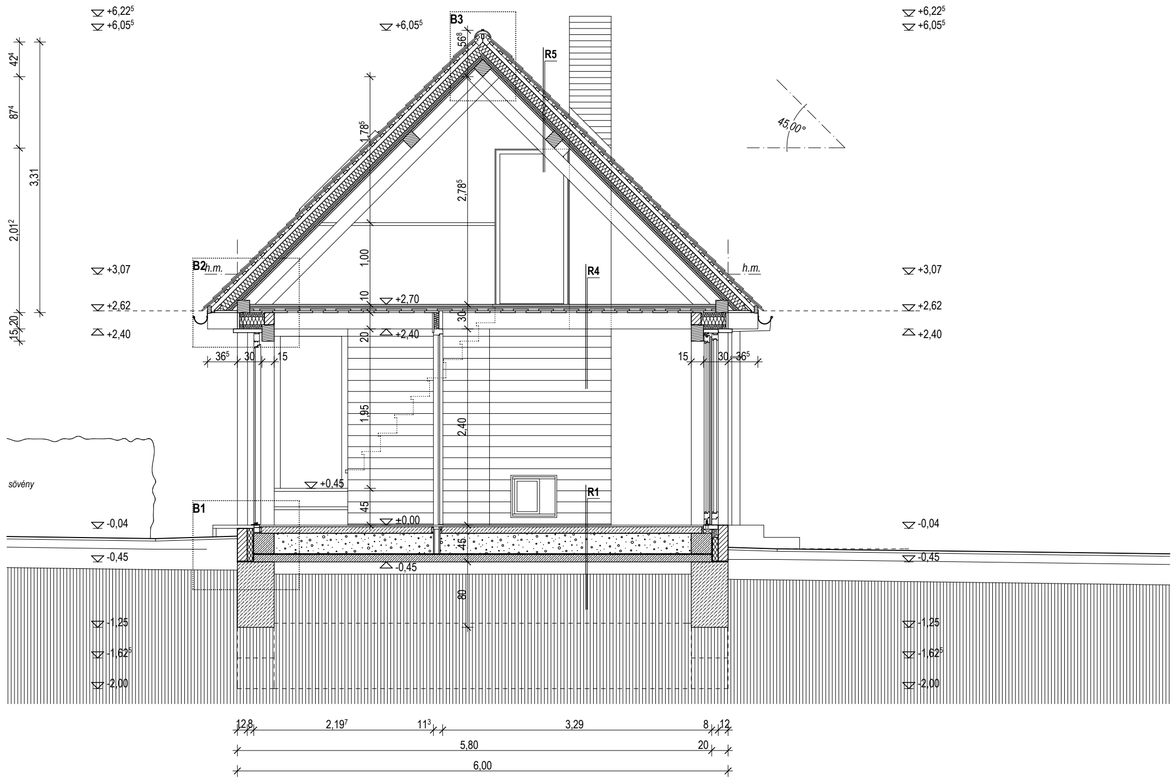

R1

1⁵ cm	cotto (klinker kerámia) lapburkolat
	ragasztás
0⁵ cm	aljzatkiegyenlítés
8 cm	aljzatbeton
	Polifoam hőtükör réteg
25 cm	polisztirol könnyűbeton kitöltés
1 cm	bit. vastaglemez 1 rtg. talajnedv. elleni szigetelés
9 cm	vasalt aljzatbeton
15 cm	tömörített kavicságyazat

R2

1⁵ cm	cotto (klinker kerámia) lapburkolat
	ragasztás
0⁵ cm	aljzatkiegyenlítés
8 cm	fűtésbeton
	Polifoam hőtükör réteg
25 cm	polisztirol könnyűbeton kitöltés
1 cm	bit. vastaglemez 1 rtg. talajnedv. elleni szigetelés
9 cm	vasalt aljzatbeton
15 cm	tömörített kavicságyazat

R3

1⁵ cm	parketta burkolat
	ragasztás
0⁵ cm	aljzatkiegyenlítés
8 cm	fűtőbeton
	Polifoam hőtükör réteg
5 cm	expandált polisztirol hőszigetelés
1 cm	bit. vastaglemez 1 rtg. talajnedv. elleni szigetelés
9 cm	vasalt aljzatbeton
15 cm	tömörített kavicságyazat

R4

2 cm	svédpadló burkolat
	ragasztás
1⁵ cm	OSB csaphornyos faforgácslemez
2 cm	közetgyapot úsztató réteg
4⁵ cm	átfedő födémdeszkázat
	fa gerendázat

R5

~3⁵ cm	egyenes vágású cserép, kettős fedés
2⁵ cm	tetőlécezés
5 cm	ellenléc, - szellőző légréteg
	páraáteresztő alátétfólia
15 cm	szaruzat, - közetgyapot (10+5 cm) hőszigetelés
	párafékező belső oldali fólia
1⁸ cm	csaphornyos deszkaburkolat

Megjegyzés:

A szolgálati épület padlósíkjának +/- 0,00 magassága ≙ 319,90mBf.

A tervek az 1999. évi LXXVI. törvény szerint szerzői jogvédelem alatt állnak, módosításuk, többszörözésük csak a szerző hozzájárulásával lehetséges.

Építési tevékenység megnevezése,címe:
Ökoturisztikai Információs Centrum
és kiszolgáló épületei
9982 Apátistvánfalva, Fő út Hrsz.:101/6

Építtető:
Őrségi Nemzeti Park Igazgatóság
9941 Őriszentpéter, Siskaszer 26/a
Dr. Markovics Tibor igazgató
Dr. Németh Csaba osztályvezető, projekt felelős

Építész tervezők:

Felelős tervező:
U. Nagy Gábor, É1 18-0065

Építész tervező:
Fóth Zoltán, É1 18-0017

Építész munkatárs:
Lődör Ágnes
Tóth Gergely

Szakági tervezők:

Tartószerkezet:
Bukits Zoltán, T-T 18-0235

Épületgépészet:
Szatmári Örs G-T 18-0477

Épületvillamosság:
Horváth András, 18-0599, Szv 2-18-0023

Külső közmű:
Németh András, VCs 18-0164

Közút, parkoló:
Böröcz Miklós, KÉ 18-0486

Terv megnevezés:
Kivitelezési terv

Rajz megnevezés:
Szolgálati épület B-B metszet

Lépték:
M=1:50

Dátum:
2011. szeptember

Rajz szám:
E-4